## CANALETAS PARA DUCHA
### RECAMBIOS

**Rejilla reversible 700 mm.**

Ref. 1183

**Lamina geotéxtil a medida**

Ref. 1187

**Racor de salida Ø 40/50**

Ref. 1172

**Lámina geotéxtil Kerdi**

Ref. 1190 - 100 cm x 100 cm
Ref. 1192 - 150 cm x 100 cm
Ref. 1194 - 200 cm x 100 cm
Ref. 1196 - 250 cm x 100 cm
Ref. 1198 - 300 cm x 100 cm

**Soporte regulable**

Ref. 1171

**Válvula de desagüe y filtro atrapapelo**

Ref. 1186

**Ref. 1470**

8 436555 414412 >

## CANALETAS PARA DUCHA
### INSTRUCCIONES DE MONTAJE

Dimensiones:

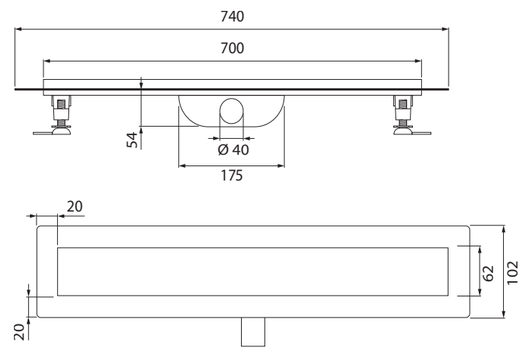


con racor:

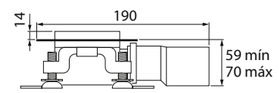


sin racor:

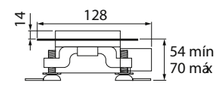


Componentes suministrados:

1 - Cuerpo base
2 - Rejilla
3 - Soportes regulables
4 - Racor de salida
5 - Válvula de desagüe
6 - Tapa para válvula de desagüe
7 - Rejilla atrapapelo
8 - Lámina geotéxtil

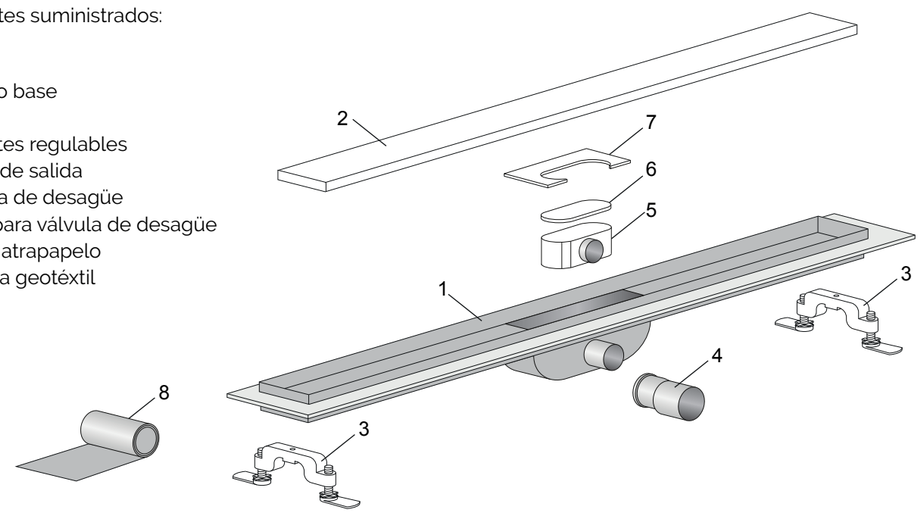

**CANALETAS PARA DUCHA**
**INSTRUCCIONES DE MONTAJE**

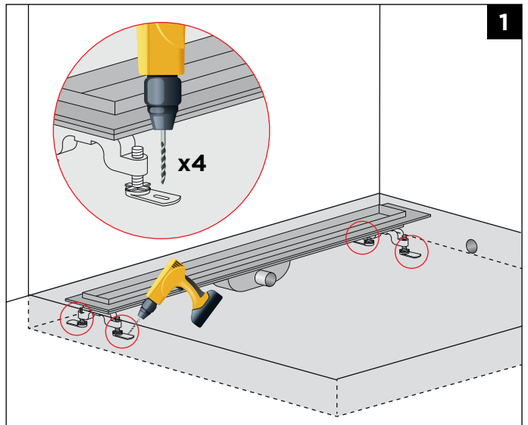


Realice las cuatro perforaciones en el suelo para los soportes ajustables.

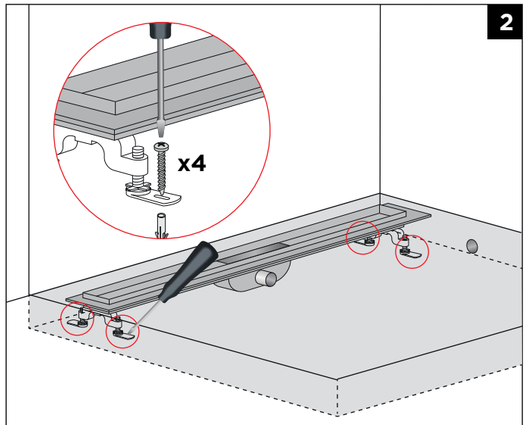


Coloque los cuatro tacos en el suelo y fije firmemente la canaleta mediante los tornillos.

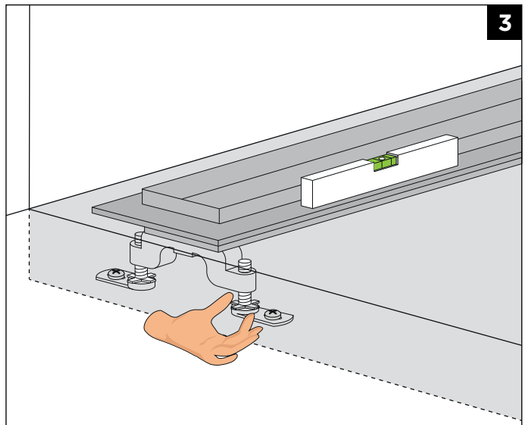


Nivele la canaleta usando los soportes ajustables.

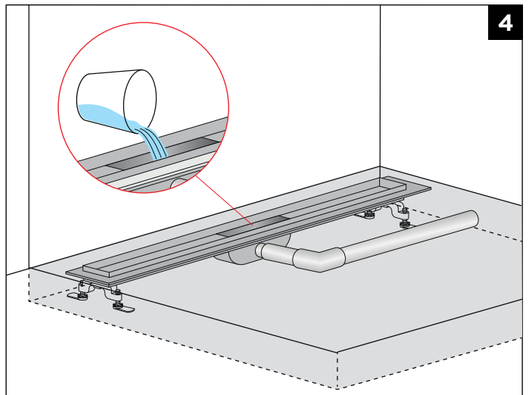


Coloque el racor suministrador a la canaleta y conectelo al desagüe.
Compruebe que el drenaje es correcto.

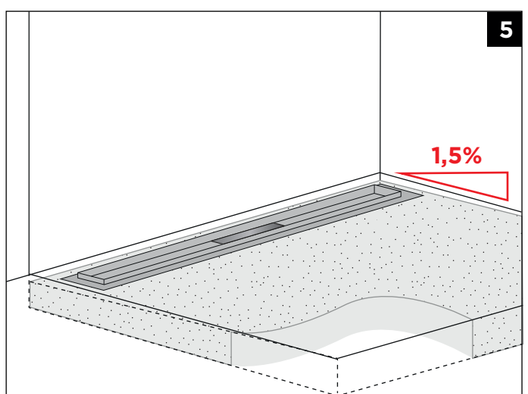


Utilice material de relleno y deje una pendiente de al menos 1,5% hacia la canaleta por los cuatro costados.

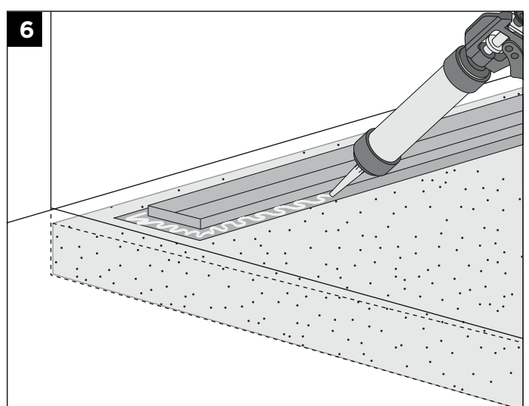


Aplique cola de montaje sobre los bordes de la canaleta y extiéndala ayudándose de una espátula.

**CANALETAS PARA DUCHA**
**INSTRUCCIONES DE MONTAJE**

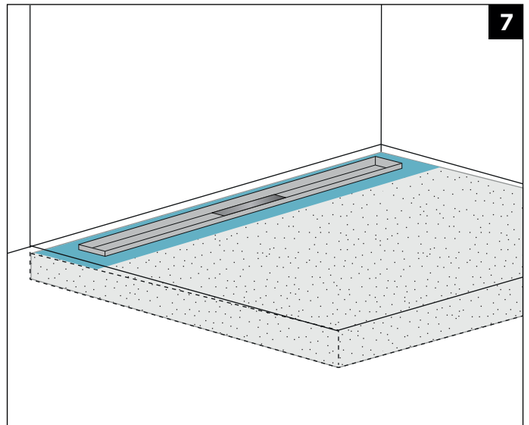


Coloque la lámina geotéxtil suministrada.
Presione bien la lámina para que quede bien pegada.

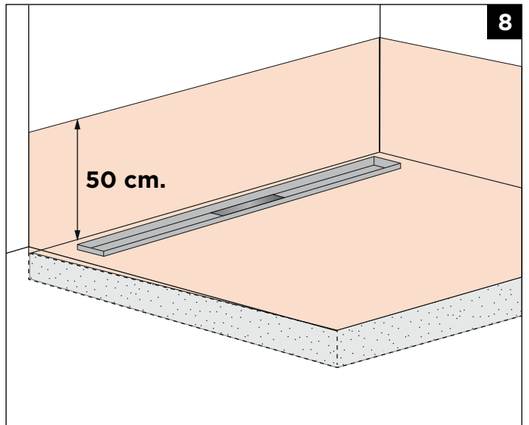


Se aconseja cubrir todo el suelo de la ducha y 50 cm de altura en las paredes con lámina geotextil (opcional) para asegurar que no haya filtraciones.

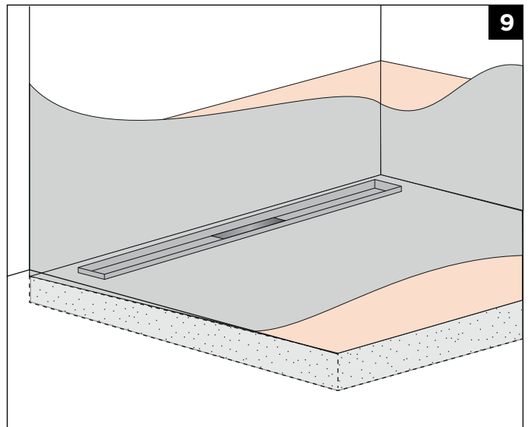


Aplique una capa de mortero encima de la lámina geotextil.

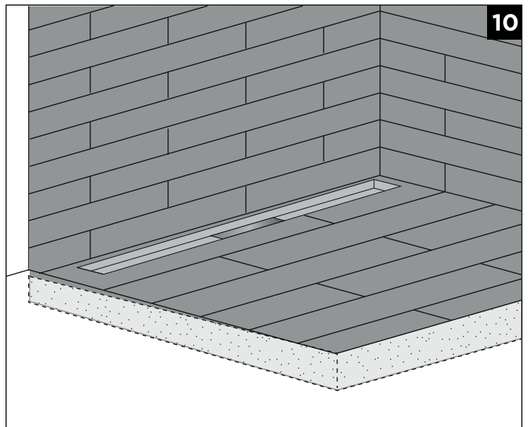


Alicate el suelo y las paredes.

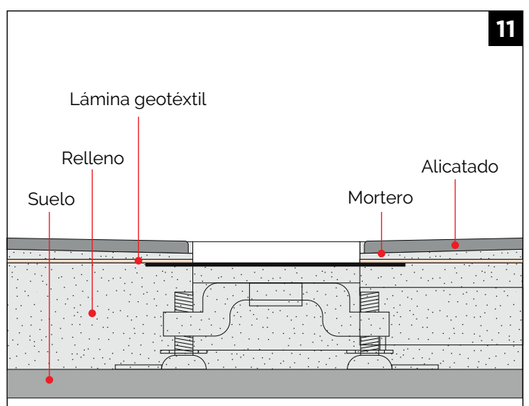


Sección del acabado final después de todos los procesos.

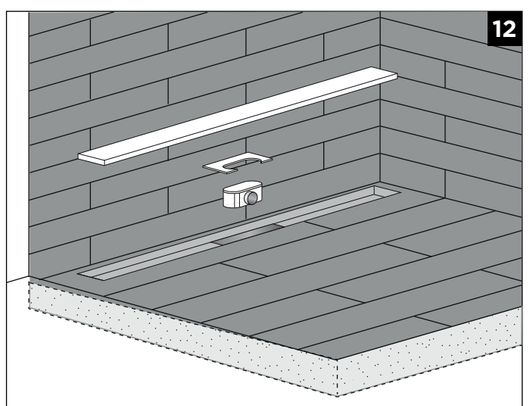


Coloque la válvula de desagüe, el filtro antipelos y la rejilla

## CANALETAS PARA DUCHA
### RECAMBIOS

**Rejilla reversible 700 mm.**

Ref. 1183

**Lamina geotéxtil a medida**

Ref. 1187

**Racor de salida Ø 40/50**

Ref. 1172

**Lámina geotéxtil Kerdi**

Ref. 1190 - 100 cm x 100 cm
Ref. 1192 - 150 cm x 100 cm
Ref. 1194 - 200 cm x 100 cm
Ref. 1196 - 250 cm x 100 cm
Ref. 1198 - 300 cm x 100 cm

**Soporte regulable**

Ref. 1171

**Válvula de desagüe y filtro atrapapelo**

Ref. 1186

**Ref. 1471**

8 436555 414740 >

## CANALETAS PARA DUCHA
### INSTRUCCIONES DE MONTAJE

Dimensiones:

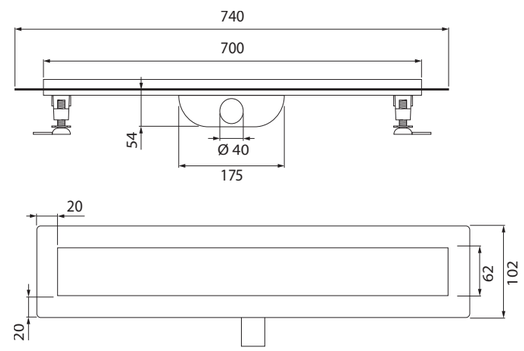


con racor:

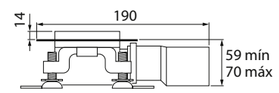


sin racor:

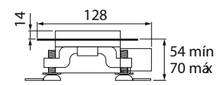


Componentes suministrados:

1 - Cuerpo base
2 - Rejilla
3 - Soportes regulables
4 - Racor de salida
5 - Válvula de desagüe
6 - Tapa para válvula de desagüe
7 - Rejilla atrapapelo
8 - Lámina geotéxtil
9 - Lámina adicional Kerdi 100 x 100 cm.

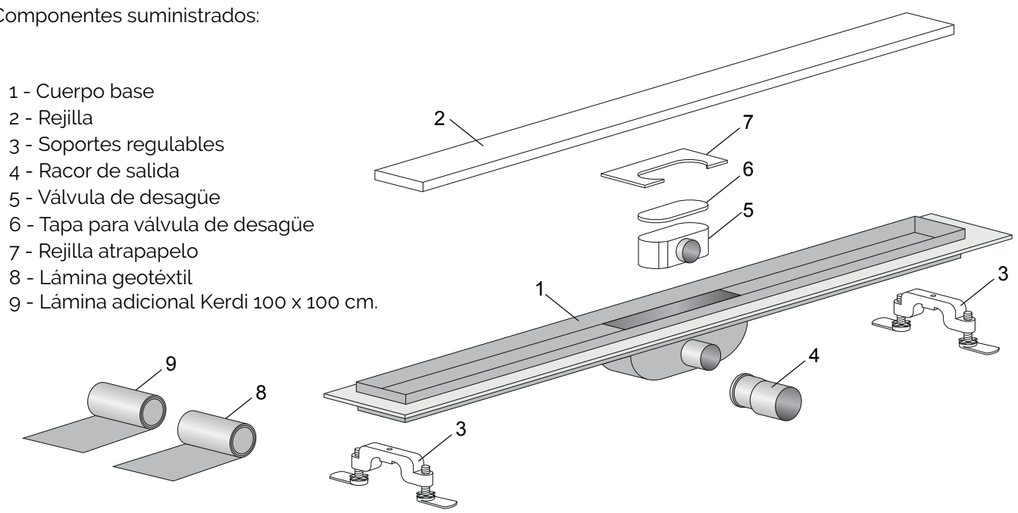

**CANALETAS PARA DUCHA**
**INSTRUCCIONES DE MONTAJE**

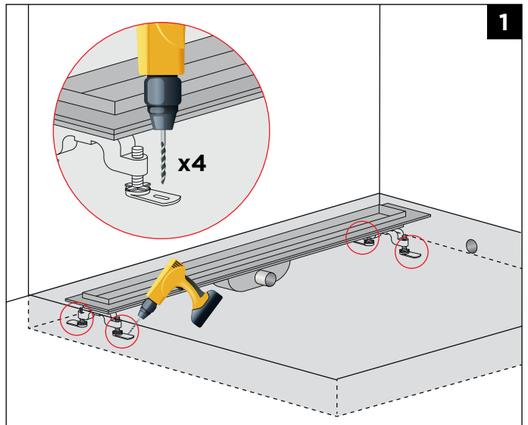


Realice las cuatro perforaciones en el suelo para los soportes ajustables.

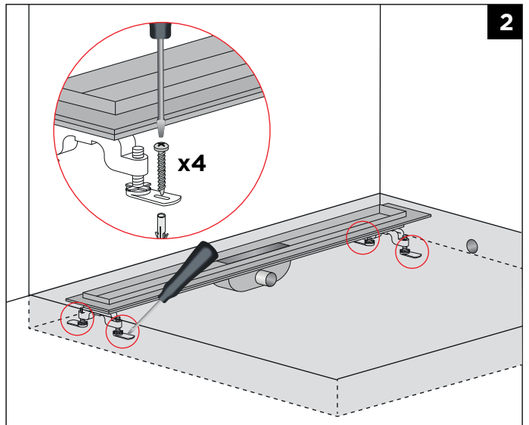


Coloque los cuatro tacos en el suelo y fije firmemente la canaleta mediante los tornillos.

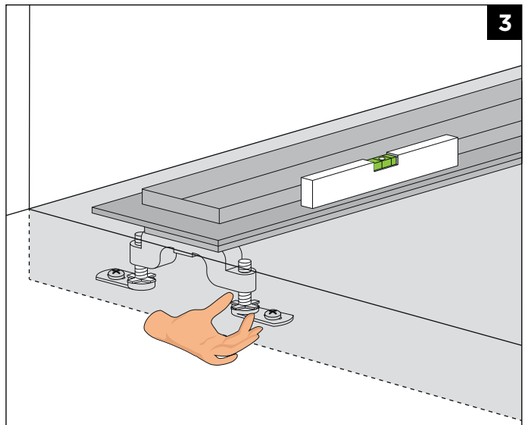


Nivele la canaleta usando los soportes ajustables.

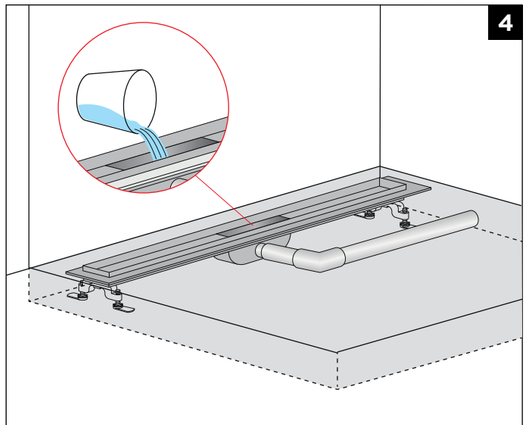


Coloque el racor suministrador a la canaleta y conectelo al desagüe.
Compruebe que el drenaje es correcto.

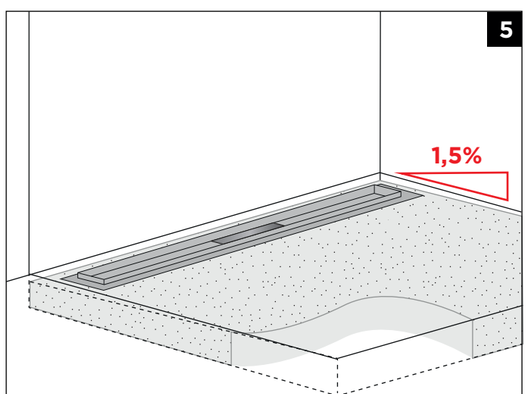


Utilice material de relleno y deje una pendiente de al menos 1,5% hacia la canaleta por los cuatro costados.

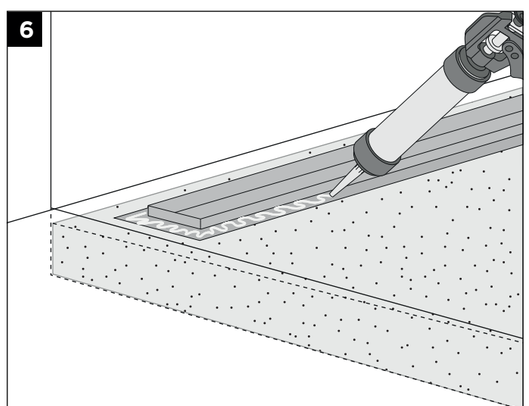


Aplique cola de montaje sobre los bordes de la canaleta y extiéndala ayudándose de una espátula.

**CANALETAS PARA DUCHA**
**INSTRUCCIONES DE MONTAJE**

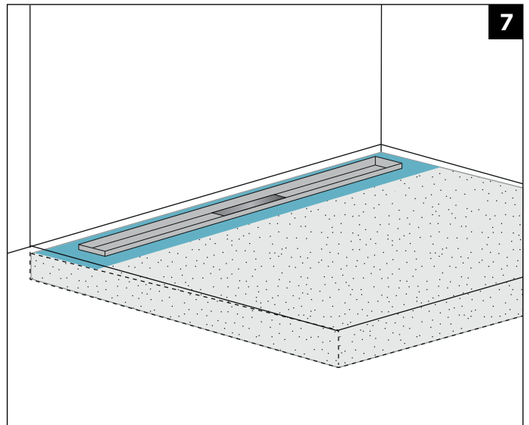


Coloque la lámina geotéxtil suministrada.
Presione bien la lámina para que quede bien pegada.

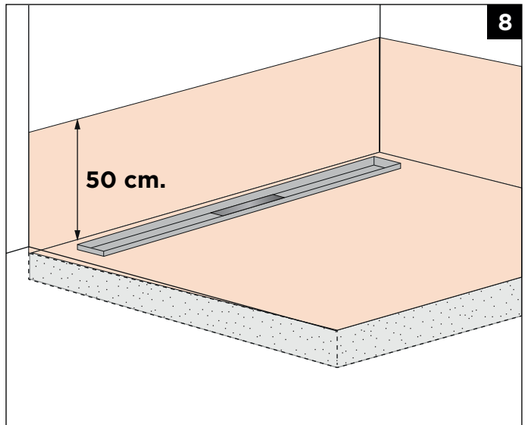


Se aconseja cubrir todo el suelo de la ducha y 50 cm de altura en las paredes con lámina geotextil (opcional) para asegurar que no haya filtraciones.

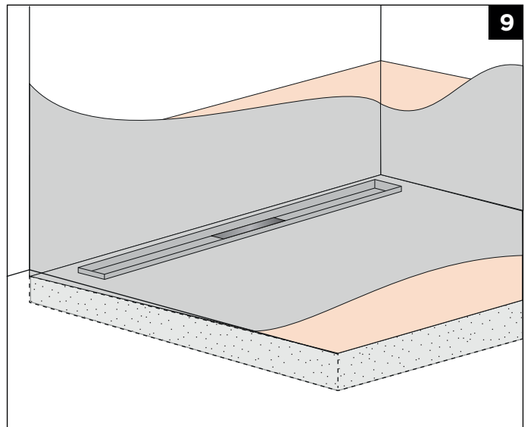


Aplique una capa de mortero encima de la lámina geotextil.

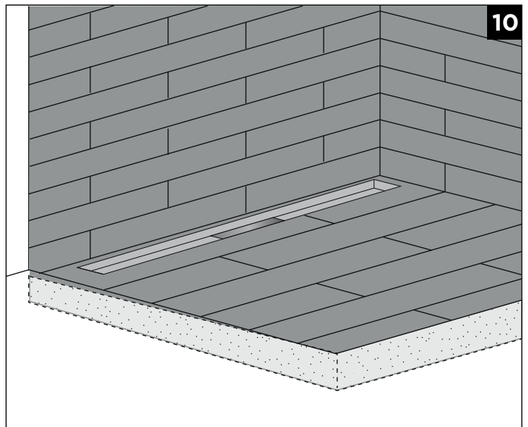


Alicate el suelo y las paredes.

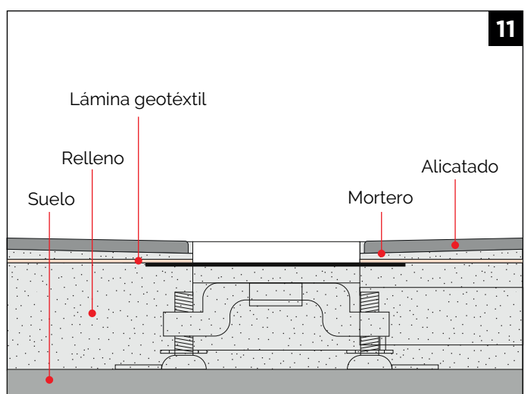


Sección del acabado final después de todos los procesos.

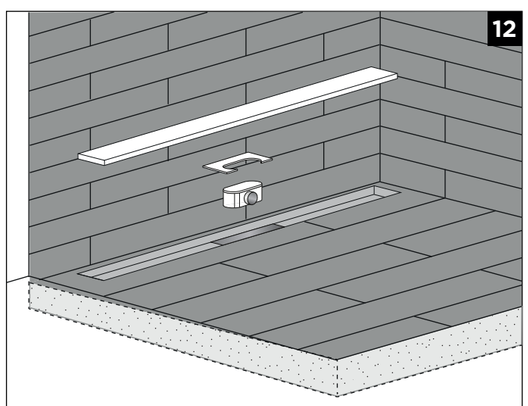


Coloque la válvula de desagüe, el filtro antipelos y la rejilla