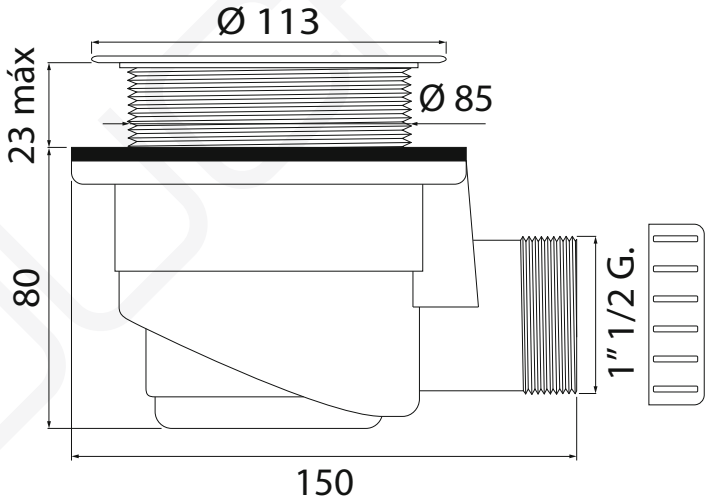

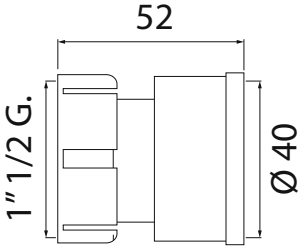

Duchaflex Systems S.L. · Zona Industrial La Masía · 08798 Sant Cugat Sesgarrigues · Barcelona · Spain
Tel. 0034 93 897 01 60 · Fax. 0034 93 897 02 32 · www.duchaflex.com · e-mail: info@duchaflex.com
Febrero 2021 copyright© Duchaflex Systems S.L.

MODELO 4150

Válvula para plato de ducha

· Para platos de ducha con orificio de Ø 90 mm. · Rosca para instalación sin tapa · Salida a desagüe de Ø 40 mm. · Cuerpo en ABS · Racor incluido

Formato	Revisión	Código cliente
A4	***1.0***	***Estándar***

El presente documento no puede hacerse público ni ser reproducido sin la autorización por escrito de Duchaflex Systems, S.L. · Febrero 2021 copyright©Duchaflex Systems S.L.

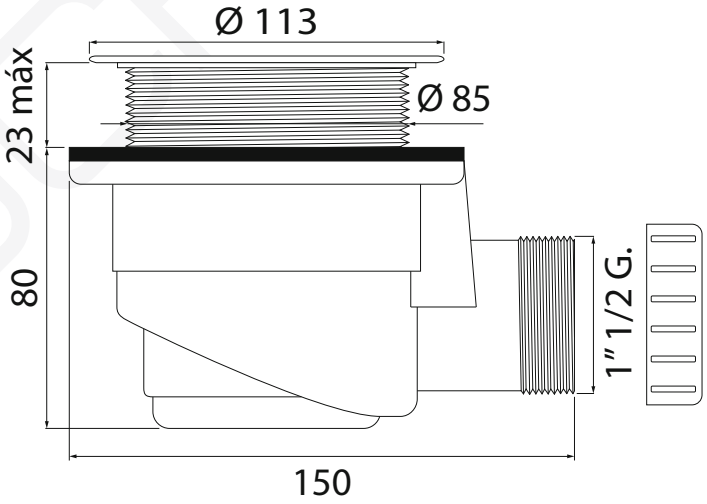

Duchaflex Systems S.L. · Zona Industrial La Masía · 08798 Sant Cugat Sesgarrigues · Barcelona · Spain
Tel. 0034 93 897 01 60 · Fax. 0034 93 897 02 32 · www.duchaflex.com · e-mail: info@duchaflex.com
Febrero 2021 copyright© Duchaflex Systems S.L.

MODELO 4155

Válvula para plato de ducha

· Para platos de ducha con orificio de Ø 90 mm. · Rosca para instalación sin tapa · Salida a desagüe de Ø 40 mm. · Cuerpo en ABS

Formato	Revisión	Código cliente
A4	***1.0***	***Estándar***

El presente documento no puede hacerse público ni ser reproducido sin la autorización por escrito de Duchaflex Systems, S.L. · Febrero 2021 copyright©Duchaflex Systems S.L.