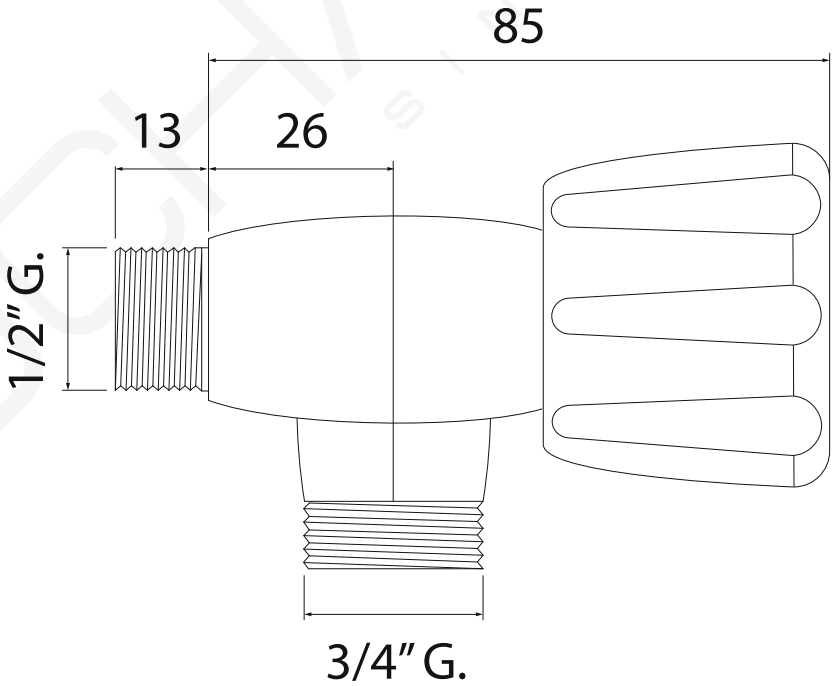

Duchaflex Systems S.L. · Zona Industrial La Masía · 08798 Sant Cugat Sesgarrigues · Barcelona · Spain
Tel. 0034 93 897 01 60 · www.duchaflex.com · e-mail: info@duchaflex.com
Marzo 2021 copyright© Duchaflex Systems S.L.

MODELO 5400

Grifo para lavadora un mando

· Cuerpo fabricado en latón CW617N · Volante Walter en ABS · Índice azul

Formato	Revisión	Código cliente
A4	***2.0***	***Estándar***

El presente documento no puede hacerse público ni ser reproducido sin la autorización por escrito de Duchaflex Systems, S.L. · Marzo 2021 copyright©Duchaflex Systems S.L.

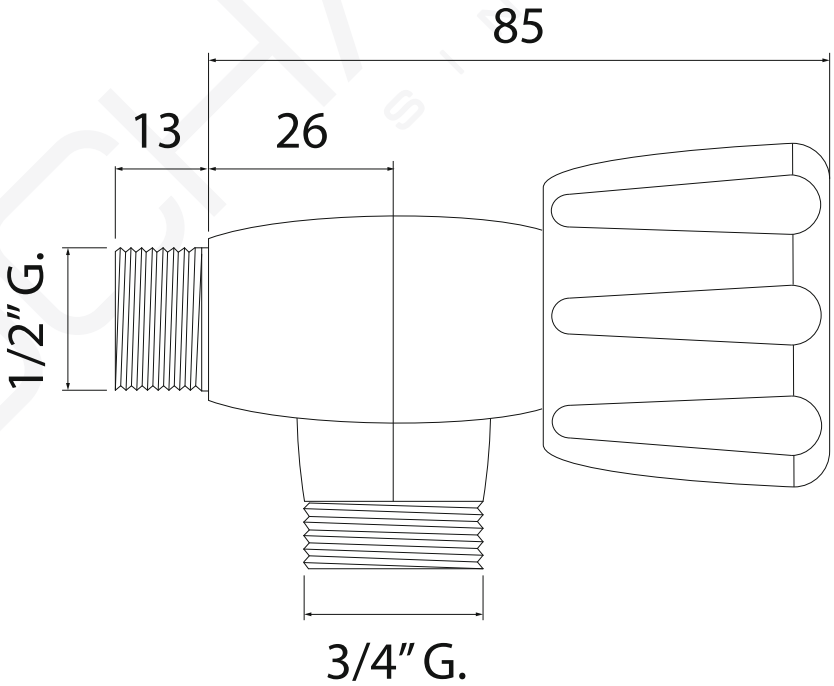

Duchaflex Systems S.L. · Zona Industrial La Masía · 08798 Sant Cugat Sesgarrigues · Barcelona · Spain
Tel. 0034 93 897 01 60 · www.duchaflex.com · e-mail: info@duchaflex.com
Marzo 2021 copyright© Duchaflex Systems S.L.

MODELO 5410

Grifo para lavadora un mando

· Cuerpo fabricado en latón CW617N · Volante Walter en ABS · Índice rojo

Formato	Revisión	Código cliente
A4	***2.0***	***Estándar***

El presente documento no puede hacerse público ni ser reproducido sin la autorización por escrito de Duchaflex Systems, S.L. · Marzo 2021 copyright©Duchaflex Systems S.L.