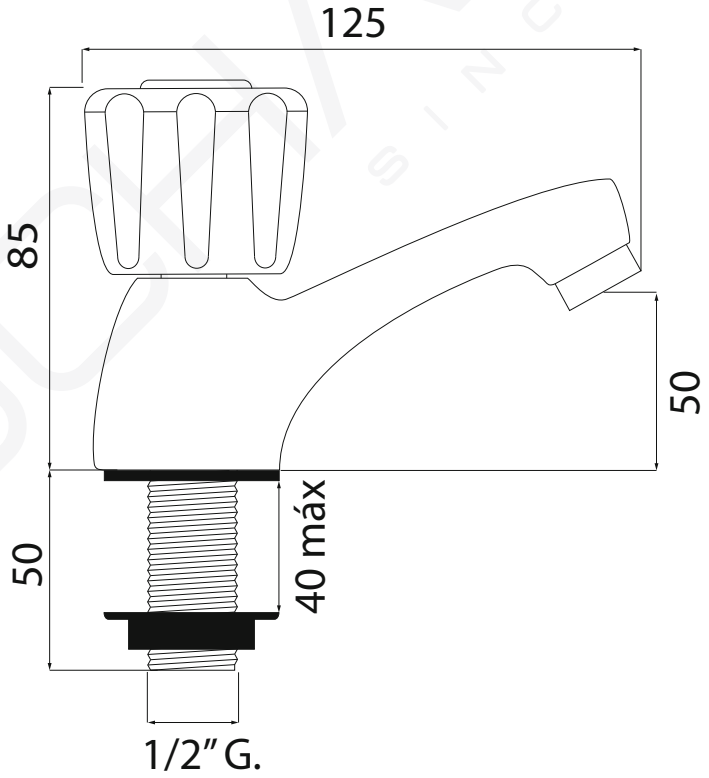


Duchaflex Systems S.L. · Zona Industrial La Masía · 08798 Sant Cugat Sesgarrigues · Barcelona · Spain
Tel. 0034 93 897 01 60 · www.duchaflex.com · e-mail: info@duchaflex.com
Marzo 2021 copyright© Duchaflex Systems S.L.

**MODELO 5800**

Grifo para lavadora un mando

· Cuerpo fabricado en latón CB754S · Volante Walter en ABS
· Aireador M 24/100 incluido · Índice azul

| Formato | Revisión | Código cliente |
|---|---|---|
| ***A4*** | ***2.0*** | ***Estándar*** |

El presente documento no puede hacerse público ni ser reproducido sin la autorización por escrito de Duchaflex Systems, S.L. · Marzo 2021 copyright©Duchaflex Systems S.L.

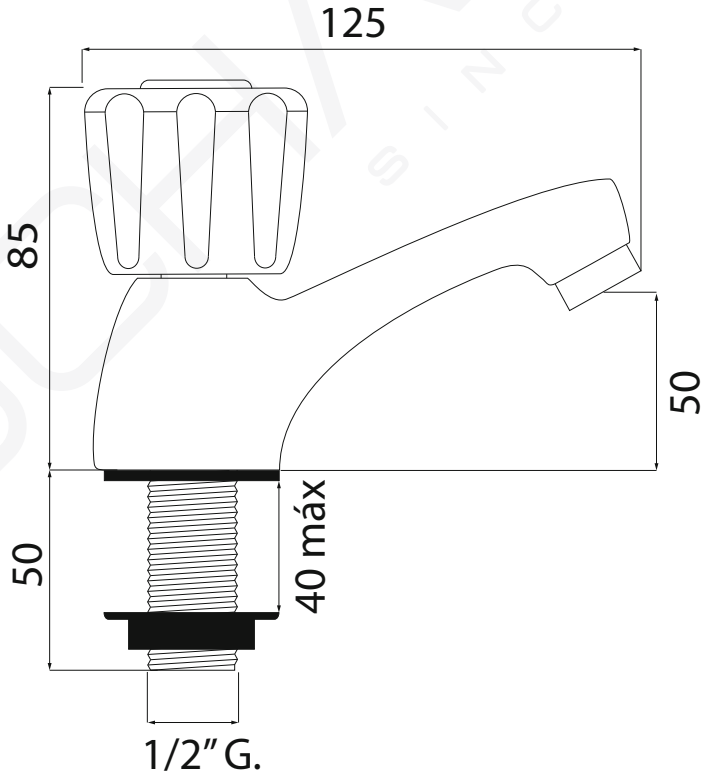


Duchaflex Systems S.L. · Zona Industrial La Masía · 08798 Sant Cugat Sesgarrigues · Barcelona · Spain
Tel. 0034 93 897 01 60 · www.duchaflex.com · e-mail: info@duchaflex.com
Marzo 2021 copyright© Duchaflex Systems S.L.

**MODELO 5900**

Grifo para lavadora un mando

· Cuerpo fabricado en latón CB754S · Volante Walter en ABS
· Aireador M 24/100 incluido · Índice rojo

| Formato | Revisión | Código cliente |
|---|---|---|
| ***A4*** | ***2.0*** | ***Estándar*** |

El presente documento no puede hacerse público ni ser reproducido sin la autorización por escrito de Duchaflex Systems, S.L. · Marzo 2021 copyright©Duchaflex Systems S.L.