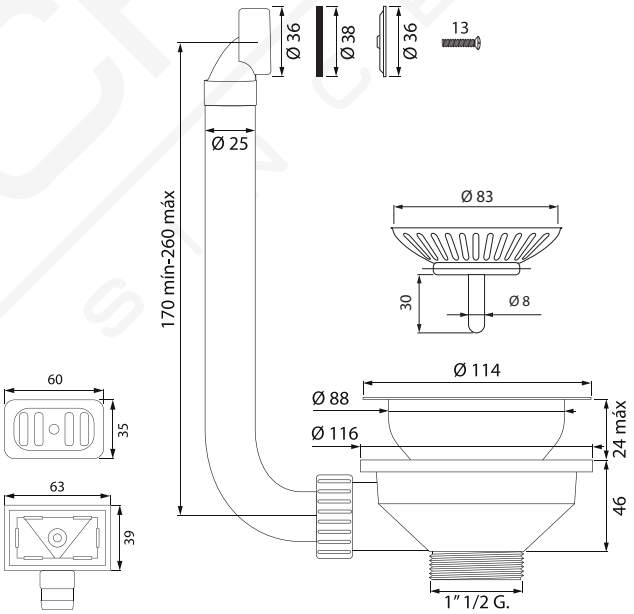

Duchaflex Systems S.L. · Zona Industrial La Masía · 08798 Sant Cugat Sesgarrigues · Barcelona · Spain
Tel. 0034 93 897 01 60 · Fax. 0034 93 897 02 32 · www.duchaflex.com · e-mail: info@duchaflex.com
Julio 2025 copyright© Duchaflex Systems S.L.

MODELO 3405 / 34051

Válvula para fregadero con rebosadero redondo y rectangular

· Cazoleta en acero inoxidable AISI 304 pulido · Rebosadero con cabezal redondo
· Rebosadero con cabezal rectangular · Incluidas 1 junta reversible rectangular
· Tapón en acero inoxidable con espiga · Rejilla rebosadero redondo en ABS

Formato *A4*	Revisión *1.0*	Código cliente *Estándar*

El presente documento no puede hacerse público ni ser reproducido sin la autorización por escrito de Duchaflex Systems, S.L. · Julio 2025 copyright©Duchaflex Systems S.L.