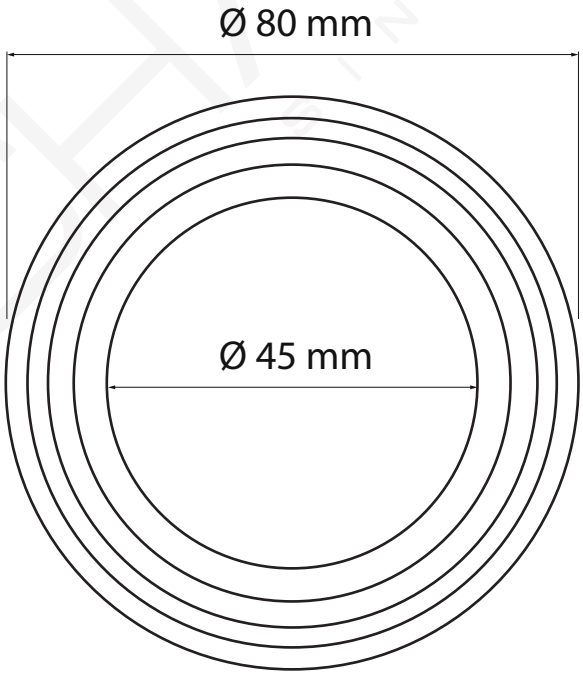

Duchaflex Systems S.L. · Zona Industrial La Masía · 08798 Sant Cugat Sesgarrigues · Barcelona · Spain
Tel. 0034 93 897 01 60 · www.duchaflex.com · e-mail: info@duchaflex.com
Mayo 2023 copyright© Duchaflex Systems S.L.

MODELO 3816

Junta inferior para cuerpo

· Válida para refs.: 3810 y 3814

Formato	Revisión	Código cliente
A4	***1.0***	***Estándar***

El presente documento no puede hacerse público ni ser reproducido sin la autorización por escrito de Duchaflex Systems, S.L. · Mayo 2023 copyright©Duchaflex Systems S.L.